Время
темных оттенков

Время

темных оттенков

Серый и глубокий элегантный черный - самые модные цвета в современной кухне.

Они получили признание как дизайнеров, так и конечных покупателей. За последние несколько лет они появлялись в основном в декоративных дополнениях, а теперь доминируют среди мебельных фасадов и столешниц.

Бренд REJS идеально вписывается в эту тенденцию. В нашем предложении вы найдете ряд аксессуаров, выполненных в модных темных тонах. Таких как - корзины cargo mini бокового и нижнего крепления, популярные системы для угловых шкафов «Угол Comfort», карусели, системы для сортировки отходов и наши решения для навесных полок и релингов. Эти аксессуары - функциональные дополнения, которые идеально подойдут для различных стилей. Органично впишутся как в современные, так и классические интерьеры, гарантируя комфорт, эргономику и многолетнюю долговечность.

1 Наполнение для низких шкафов

Mini боковое cargo 150-200
Variant MULTI Line

Mini боковое cargo для полотенец 150
Variant MULTI Line

Mini боковое cargo для специй 150
Variant MULTI Line

Mini боковое cargo для чистящих средств
Variant MULTI Line

Mini нижнее cargo 150-600
Variant MULTI Line

Mini нижнее одноуровневое cargo 300-500
Variant MULTI Line

Mini боковое cargo 150-200
Maxima EVO Line

Mini нижнее cargo 300-600
Maxima EVO Line

Mini боковое cargo 150-200
Maxima SILVA Line

Mini нижнее cargo 300-600
Maxima SILVA Line

2 Наполнение угловых шкафов

Угол Comfort
Maxima Classic Line

Угол Comfort
Maxima EVO Line

Угол Comfort
Maxima SILVA Line

Угол Front
Maxima Classic Line

Угол Front
Maxima EVO Line

Угол Front
Maxima SILVA Line

Угол Optima
Maxima SILVA Line

Угол Optima
Maxima SILVA Line

Угол Combo 3/4
Maxima Classic Line

Угол Combo D
Maxima Classic Line

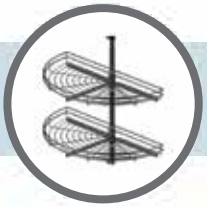

NOVA Карусель 1/2
Variant Line

Карусель 1/2
Maxima SILVA Line

NOVA Карусель 3/4
Variant Line

Карусель 3/4
Maxima SILVA Line

NOVA Карусель D
Variant Line

Карусель D
Maxima SILVA Line

Информация о полном ассортименте нашей продукции доступна в основном каталоге Rejs.
Эта брошюра содержит информацию только о продуктах, доступных в антрацитовом и черном цвете.

3 Наполнение высоких шкафов

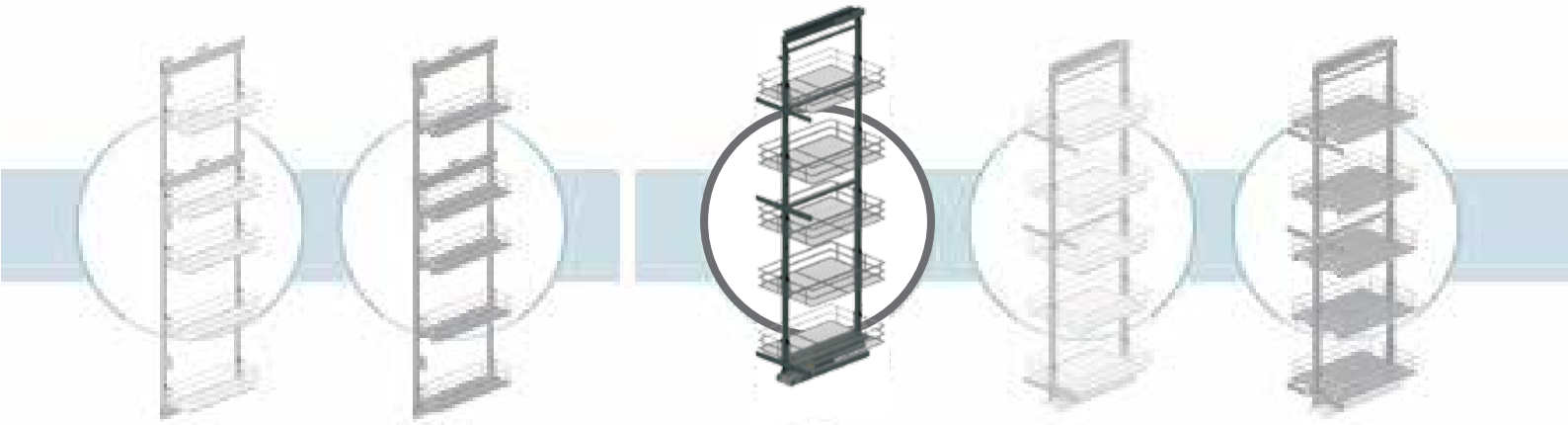

Maxi боковое cargo 150-200
Maxima EVO Line

Maxi боковое cargo 150-200
Maxima SILVA Line

Maxi нижнее cargo 300-600
Maxima Classic Line

Maxi нижнее cargo 300-600
Maxima EVO Line

Maxi нижнее cargo 300-600
Maxima SILVA Line

4 Наполнение подвесных шкафов

Посудосушитель одноуровневый
400-900

Variant 1 посудосушитель 400-900

Variant 3 посудосушитель 400-900

Standard 1 посудосушитель 400-900

Standard 3 посудосушитель 400-900

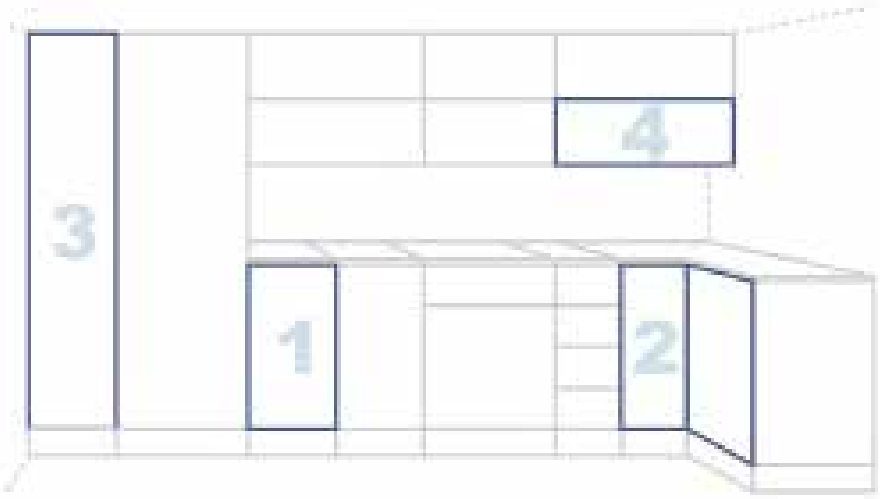

Информация о полном ассортименте нашей продукции доступна в основном каталоге Rejs.
Эта брошюра содержит информацию только о продуктах, доступных в антрацитовом и черном цвете.

Cargo mini боковое Linia Variant MULTI

Основные элементы

1 Корзина боковая 150-200

корпус	артикул	покрытие
150	WE03.7319.01	924
200	WE03.7419.01	924

2 Боковая система выдвижения

системы выдвиж./ направл.	установка	артикул	покрытие
REJS FULL	L	WE29.0012.01	924
REJS FULL	R	WE29.0013.01	924

полное выдвижение, плавное закрывание L-450

системы выдвиж./ направл.	установка	артикул	покрытие
HETTICH QUADRO V6	L	WE29.0021.01	924
HETTICH QUADRO V6	R	WE29.0022.01	924

полное выдвижение, плавное закрывание L-450

системы выдвиж./ направл	установка	артикул	покрытие
REJS PUSH	L	WE29.0015.01	924
REJS PUSH	R	WE29.0016.01	924

полное выдвижение, push-open L-450

переходники к направляющим	установка	артикул	покрытие
BLUM TANDEM PLUS	L	WE29.0024.01	924
BLUM TANDEM PLUS	R	WE29.0025.01	924

не включает направляющие

переходники подходят для BLUM TANDEM PLUS

Дополнительные опции

Полка

корпус	артикул	покрытие
150*	WE03.6619.01	924
200	WE03.6719.01	924

Разделитель

прут Ø5 + соединит. компл.

корпус	артикул	покрытие
150	WE03.8661.08	052
200	WE03.8662.08	052

Разделитель в размер

доступно на ширину KB - 90 мм, длину - 400мм

элементы	артикул	покрытие
прут Ø5 L=1100	WE03.7177.01	001
соединит. Ø5	2x WE03.7178.05	061

Дополнительная информация

Схема выдвижения:

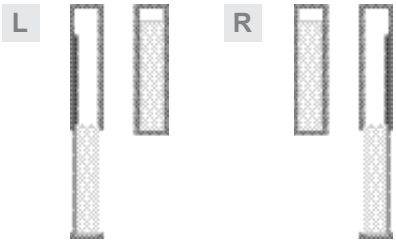

Обозначения:

* подходит для всех размеров корзин

L R сторона крепления к корпусу шкафа

Cargo mini боковое Linia Variant MULTI

Основные элементы

1 Base basket 150-600

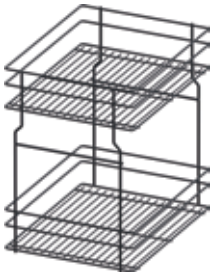

корпус	артикул	покрытие
150*	WE29.0003.01	924
200*	WE29.0004.01	924
300	WE29.0005.01	924
400	WE29.0006.01	924
500	WE29.0007.01	924
600	WE29.0008.01	924

2 Base extension system

системы выдвиж./ направл	артикул	покрытие
REJS FULL	WE29.0014.01	924

полное выдвижение, плавное закрывание L-450

системы выдвиж./ направл	артикул	покрытие
HETTICH QUADRO V6	WE29.0023.01	924

полное выдвижение, плавное закрывание L-450

системы выдвиж./ направл	артикул	покрытие
REJS PUSH	WE29.0017.01	924

полное выдвижение, push-open L-450

переходники к направлящим	артикул	покрытие
BLUM TANDEM PLUS	WE29.0026.01	924

не включает направляющие переходники подходят для BLUM TANDEM PLUS

Дополнительные опции

Полка

корпус	артикул	покрытие
150**	WE03.6619.01	924
200	WE03.6719.01	924

Разделитель

прут Ø5 + соединит. компл.

корпус	артикул	покрытие
150	WE03.8661.08	052
200	WE03.8662.08	052

Разделитель в размер

доступно на ширину КВ - 90 мм, длину - 400мм

элементы	артикул	покрытие
rod Ø5 L=1100	WE03.7177.01	001
connectors Ø5	2x WE03.7178.05	061

Дополнительная информация

Схема выдвижения:

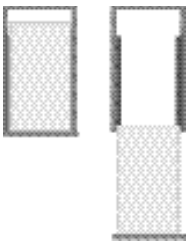

Обозначения:

* совместимы только с системой выдвижения REJS FULL
**подходит для корзин различной ширины

Основные элементы

Рама + корзины + система выдвижения 800-1200

Maxima Classic Line

корпус	установка	артикул	покрытие
800	L	WE31.0001.01	924
800	R	WE31.0002.01	924
1000	L	WE31.0003.01	924
1000	R	WE31.0004.01	924
1200	L	WE31.0005.01	924
1200	R	WE31.0006.01	924

Дополнительные опции

Разделитель в размер

для нарезки в размер

элементы	артикул	покрытие
прут Ø6 L=1100	WE03.2886.01	001
соединит. Ø6	2x WE03.2887.05	061

Дополнительная информация

Схема выдвижения:

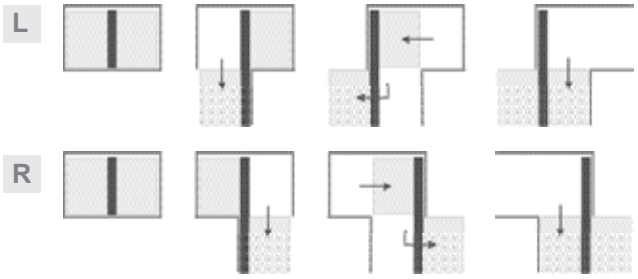

Обозначения:

L R сторона крепления к корпусу шкафа

Основные элементы

Карусель 510-820

Variant Line

Карусель NOVA 1/2

D	артикул	покрытие
600	WE08.0101.01	924
690	WE08.0102.01	924
750	WE08.0103.01	924
820	WE08.0104.01	924

Карусель NOVA 3/4

D	артикул	покрытие
600	WE08.0106.01	924
690	WE08.0107.01	924
750	WE08.0108.01	924
820	WE08.0105.01	924

Дополнительная информация

Схема поворота полок:

Основные элементы

1 Рама + корзины 300-600

Maxima Classic Line

тип	высота с сист. Rejs, Fulterer	корпус	уровни	артикул	покрытие
MIDI	1200-1400	300	4	WE31.0009.01	924
MIDI	1200-1400	400	4	WE31.0010.01	924
MIDI	1200-1400	500	4	WE31.0011.01	924
MIDI	1200-1400	600	4	WE31.0012.01	924
MAXI	1700-1900	300	5	WE31.0017.01	924
MAXI	1700-1900	400	5	WE31.0018.01	924
MAXI	1700-1900	500	5	WE31.0019.01	924
MAXI	1700-1900	600	5	WE31.0020.01	924

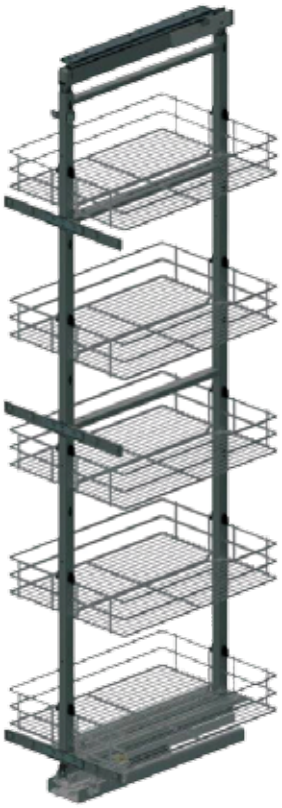

2 Система выдвижения

направл./ max.нагрузка (кг)	артикул	покрытие
REJS / 80	WE28.2803.01	924

шариковые направляющие с плавным закрыванием: 80 кг

направл./ max.нагрузка (кг)	артикул	покрытие
FULTERER / 120	WE28.2801.01	924

направляющие роликовые с плавным закрыванием : 120 кг

направл./ max.нагрузка (кг)	артикул	покрытие
FULTERER rotation / 100	WE28.2802.01	924

направляющие роликовые поворотные с плавным закрыванием 100 кг

Дополнительная информация

Схема выжвижения:

REJS 80 кг
FULTERER 120 кг

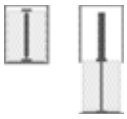

FULTERER
поворотная100 кг

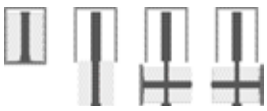

Как заказывать?

1. Выберите раму с нужным типом корзин
2. Добавьте систему выдвижения
3. Подберите дополнительные элементы

FRONT 60 Система выкатных ведер MAXIMA L-500 H=350 / H=410*

• из четырех ведер • с крышкой • шариковые направляющие полного выдвижения • с плавным закрыванием • защита направляющих от загрязнения • пластиковые ручки • нагрузка до 25 кг • объем 2 x 6 л / 8 л* + 2 x 15 л / 18 л* • крепление к боковинам корпуса • крепление фасада в комплекте

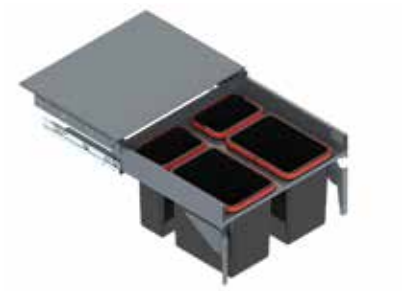

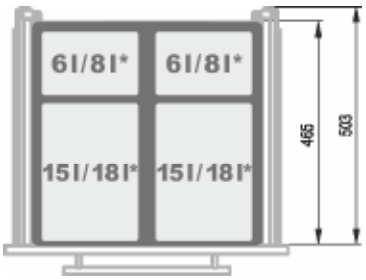

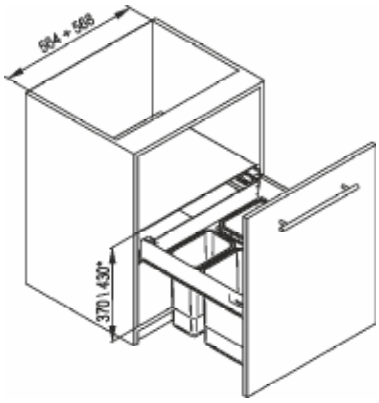

высота	артикул	покрытие
H=350	WE28.1718.01	924
H=410	WE28.1720.01	924

* подходит для высоты H=410

FRONT 80 Система выкатных ведер MAXIMA L-500 H=350 / H=410*

• из четырех ведер • с крышкой • шариковые направляющие полного выдвижения • с плавным закрыванием • защита направляющих от загрязнения • пластиковые ручки • нагрузка до 25 кг • объем 4 x 15 л / 18 л* • крепление к боковинам корпуса • крепление фасада в комплекте

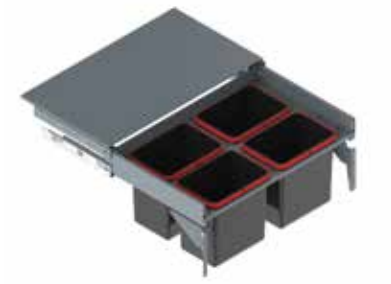

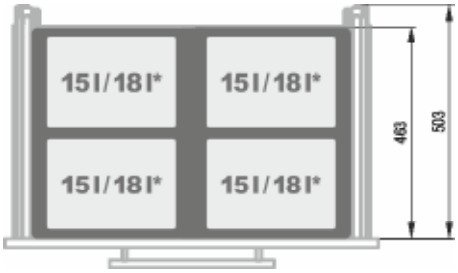

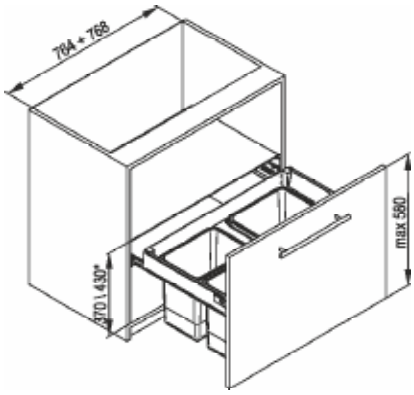

высота	артикул	покрытие
H=350	WE28.1818.01	924
H=410	WE28.1820.01	924

* подходит для высоты H=410

FRONT 30 JC603 + крепление фасада

• двойное • с крышкой • шариковые направляющие полного выдвижения • с плавным закрыванием • пластиковые ручки • нагрузка до 15 кг • объем 1 x 9 л + 1 x 20 л • ведро крепится ко дну корпуса

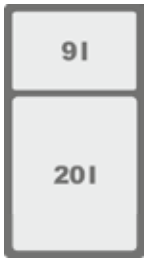

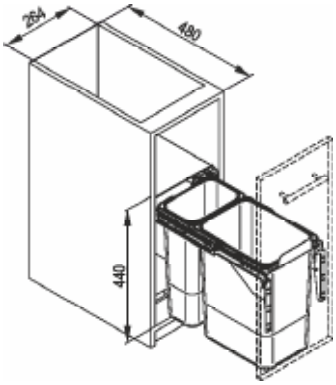

артикул	артикул	покрытие
JC603	WE14.1518.05	007
крепл.фасада	WE24.0017.01	924

FRONT 30 JC604 + крепление фасада

тройное • с крышкой • шариковые направляющие полного выдвижения • с плавным закрыванием • пластиковые ручки • нагрузка до 15 кг • объем 3 x 9 л • ведро крепится ко дну корпуса

артикул	артикул	покрытие
JC604	WE14.1520.05	007
крепл.фасада	WE24.0017.01	924

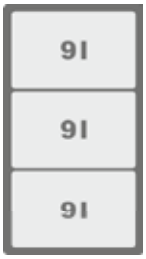

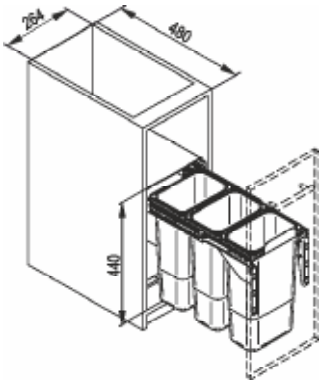

FRONT 40 JC602 + крепление фасада

двойное • с крышкой • шариковые направляющие полного выдвижения • с плавным закрыванием • пластиковые ручки • нагрузка до 15 кг • объем 2 x 20 л • крепление ко дну корпуса

артикул	артикул	покрытие
JC602	WE14.1517.05	007
крепл.фасада	WE24.0017.01	924

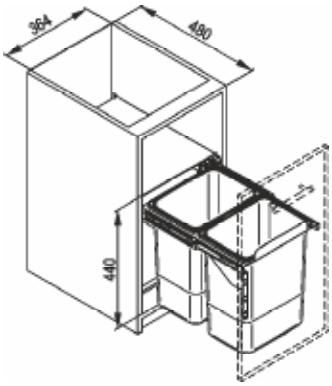

FRONT 40 JC601 + крепление фасада

• тройное • с крышкой • шариковые направляющие полного выдвижения • с плавным закрыванием • пластиковые ручки • нагрузка до 15 кг • объем 2 x 9 л+ 1 x 20 л • крепление ко дну корпуса

артикул	артикул	покрытие
JC601	WE14.1519.05	007
крепл.фасада	WE24.0017.01	924

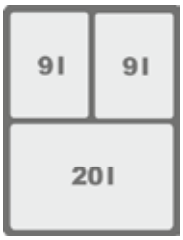

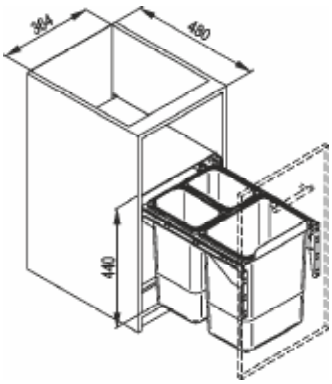

FRONT 30 JC603

двойное • с крышкой • шариковые направляющие полного выдвижения • с плавным закрыванием • пластиковые ручки • нагрузка до 15 кг • объем 1 x 9 л+ 1 x 20 л • крепление ко дну корпуса • крепление фасада продается отдельно

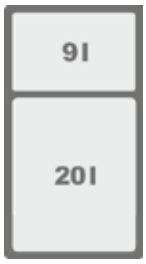

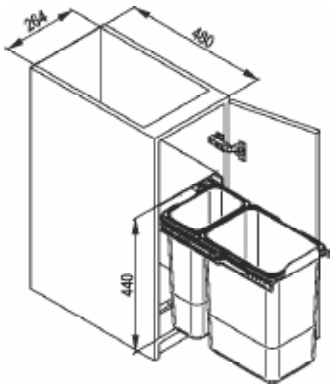

артикул	покрытие
WE14.1518.05	007

FRONT 30 JC604

тройное • с крышкой • шариковые направляющие полного выдвижения • с плавным закрыванием • пластиковые ручки • нагрузка до 15 кг • объем 3 x 9 л • крепление ко дну корпуса • крепление фасада продается отдельно

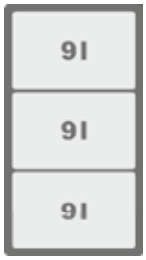

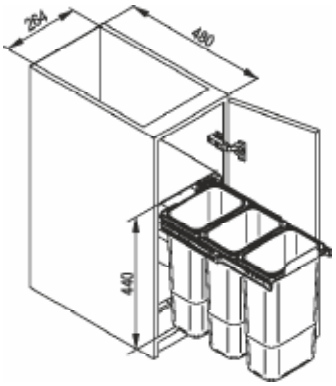

артикул	покрытие
WE14.1520.05	007

FRONT 40 JC602

двойное • с крышкой • шариковые направляющие полного выдвижения • с плавным закрыванием • пластиковые ручки • нагрузка до 15 кг • объем 2 x 20 л • крепление ко дну корпуса • крепление фасада продается отдельно

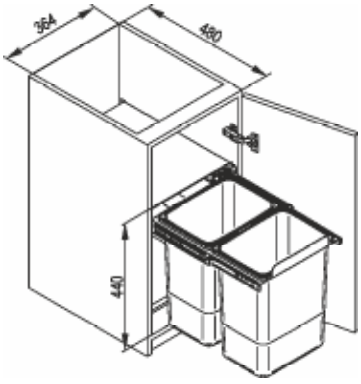

артикул	покрытие
WE14.1517.05	007

Для шкафов с фасадом на петлях

FRONT 40

JC601

• тройное • с крышкой • шариковые направляющие полного выдвижения • с плавным закрыванием • пластиковые ручки • нагрузка до 15 кг • объем 2 x 9 л + 1 x 20 л • крепление ко дну корпуса • крепление фасада продается отдельно

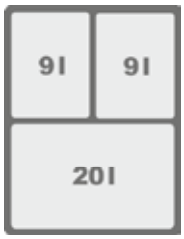

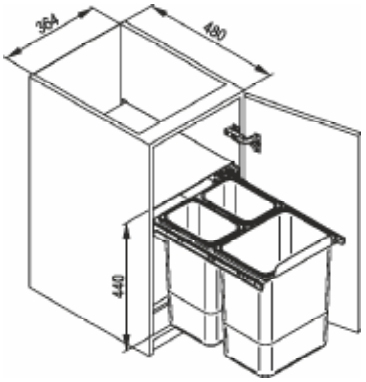

артикул	покрытие
WE14.1519.05	007

Релинг

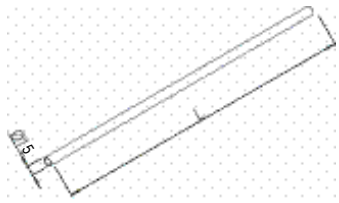

L	артикул	покрытие
600	WE07.0085.01	799
1000	WE07.0086.01	799
3000	WE07.0087.01	799

Крепеж релинга простой

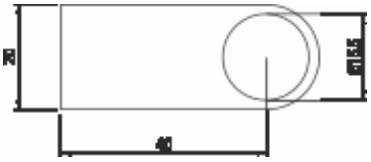

артикул	покрытие
TE07.0004.14	799

Крепеж релинга ретро

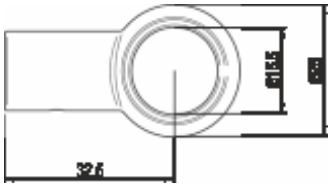

артикул	покрытие
TE07.0005.14	799

Подкладка под крепеж ретро

артикул	покрытие
TE07.0008.14	799

Заглушка релинга простая

артикул	покрытие
TE07.0006.14	799

Заглушка релинга ретро

артикул	покрытие
TE07.0007.14	799

Муфта соединительная

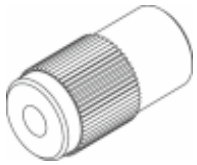

артикул	покрытие
TE07.0030.05	061

Корзина двойная большая

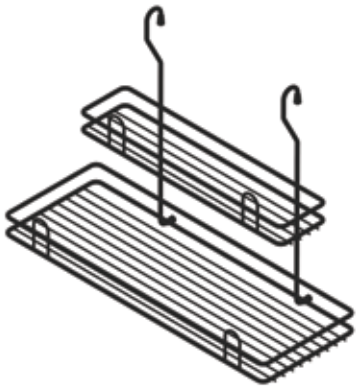

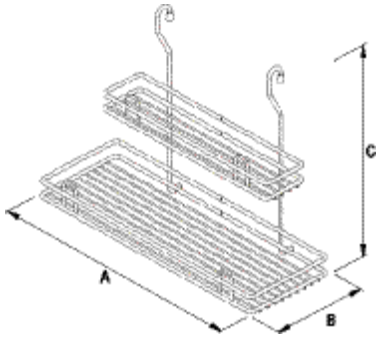

A x B x C	артикул	покрытие
450 x 185 x 335	WE04.0018.01	799

Корзины навесные

Корзина одинарная малая

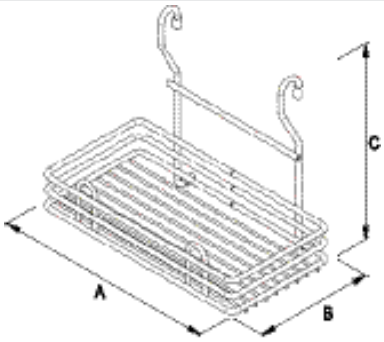

A x B x C	артикул	покрытие
280 x 175 x 235	WE04.0022.01	799

Корзина для приправ

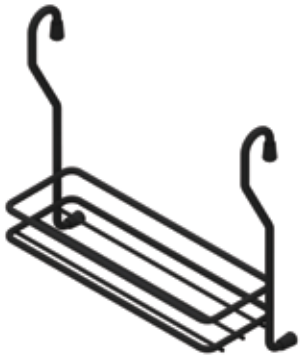

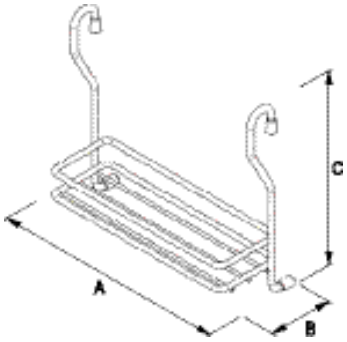

A x B x C	артикул	покрытие
210 x 80 x 195	WE04.0013.01	799

Корзина для бумажного полотенца

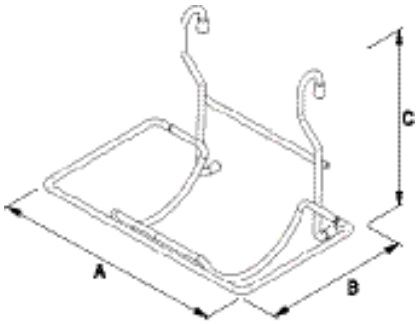

A x B x C	артикул	покрытие
250 x 175 x 190	WE04.0007.01	799

Корзина "Кубок" малый

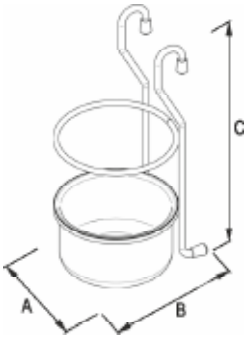

A x B x C	артикул	покрытие
112 x 125 x 235	WE04.0009.10	799

Сушилка для посуды на релинг

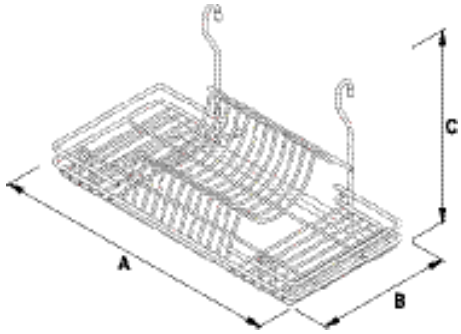

A x B x C	артикул	покрытие
445 x 265 x 255	WE04.0015.01	799

Контактная информация:
ООО "Рейс Рус"
Москва
пр-т. Буденного, д. 53, оф. 311А
тел. +7(495)785-38-98
buro@rejsrus.ru
www.rejsrus.ru